НРСД.468714.031ГЧ

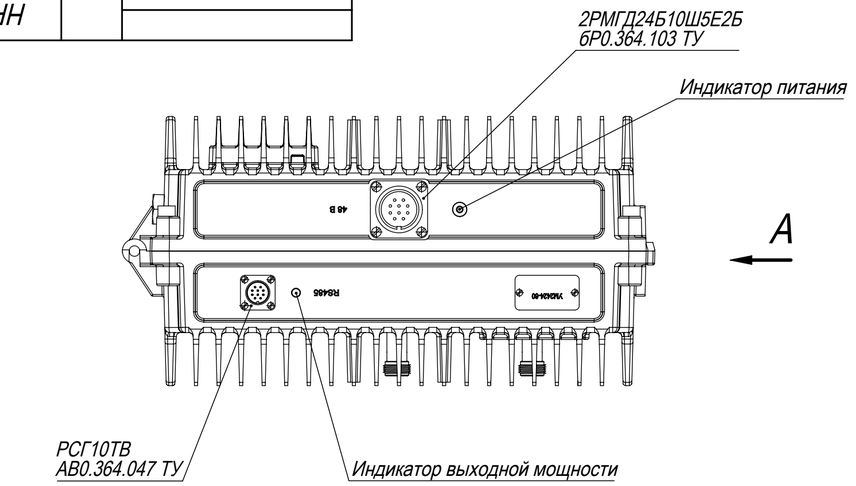

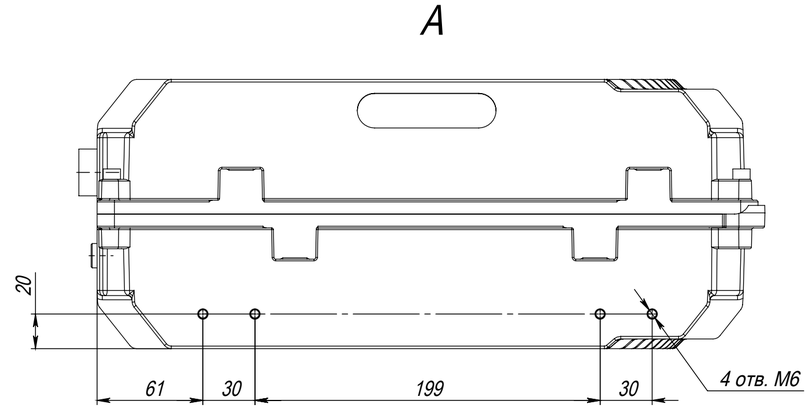

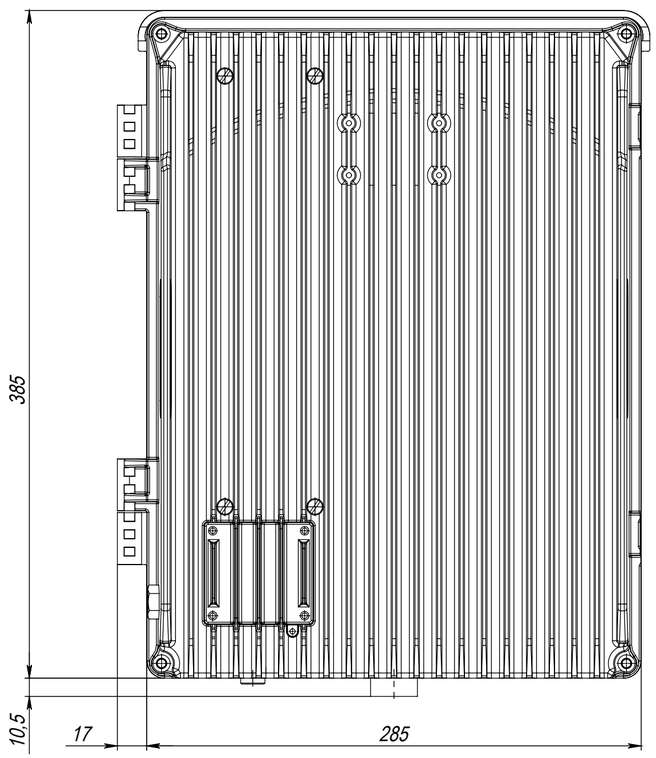

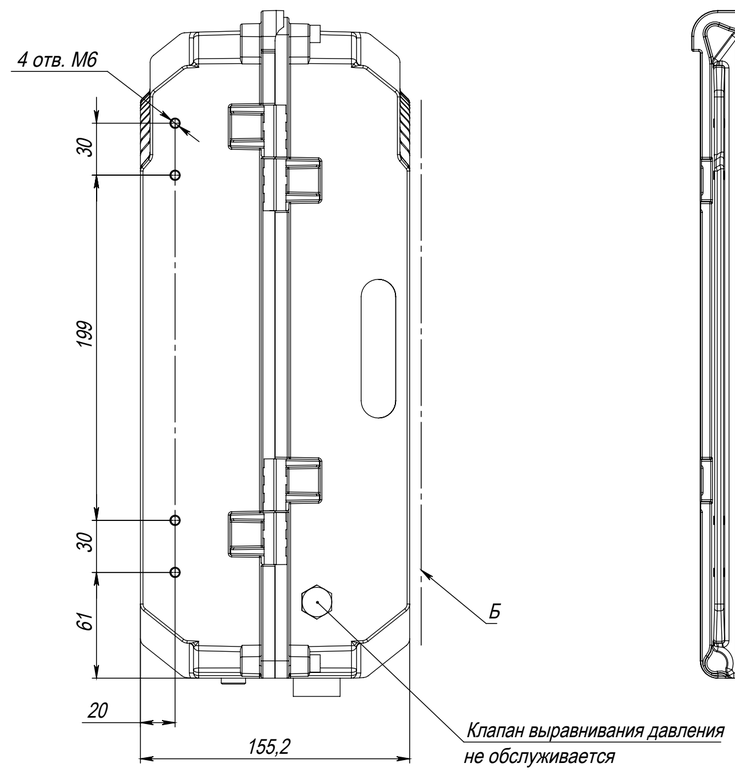

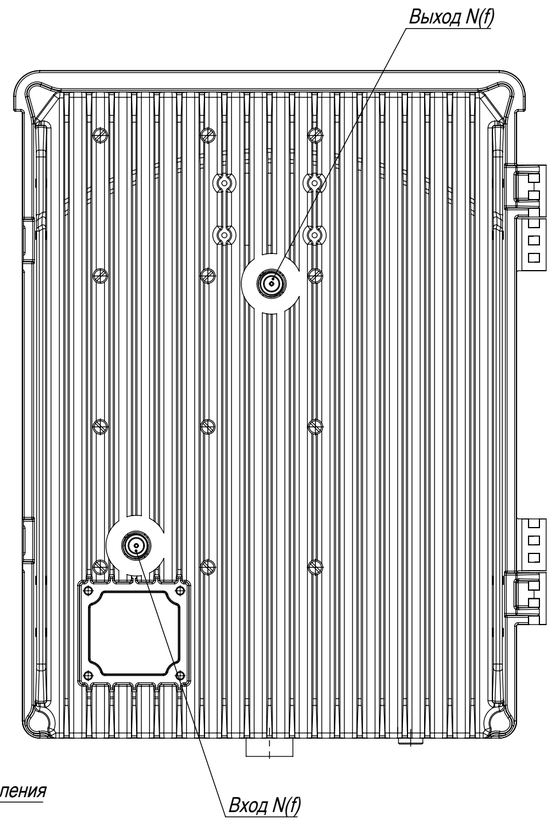

1. Размеры для справок.
2. При эксплуатации расположение блока вертикальное, соединителями "48 В" и "RS485" вниз.
3. Лакокрасочное покрытие порошковое, RAL887U
4. Поверхность Б установочная.

Изм.	Лист	№ докум.	Подп.	Дата	НРСД.468714.031ГЧ		
Разраб.					Усилитель мощности УМ2424-60 Габаритный чертеж	Лит.	Масса	Масштаб
Пров.								1:2.5
Т. контр.						Лист	Листов 1	
Н. контр.								
Утв.								

Шифр: Копировал Формат А2

Перв. примен. | Справ. № | Подп. и дата | Инв. № дубл. | Взам. инв. № | Подп. и дата | Инв. № подл.